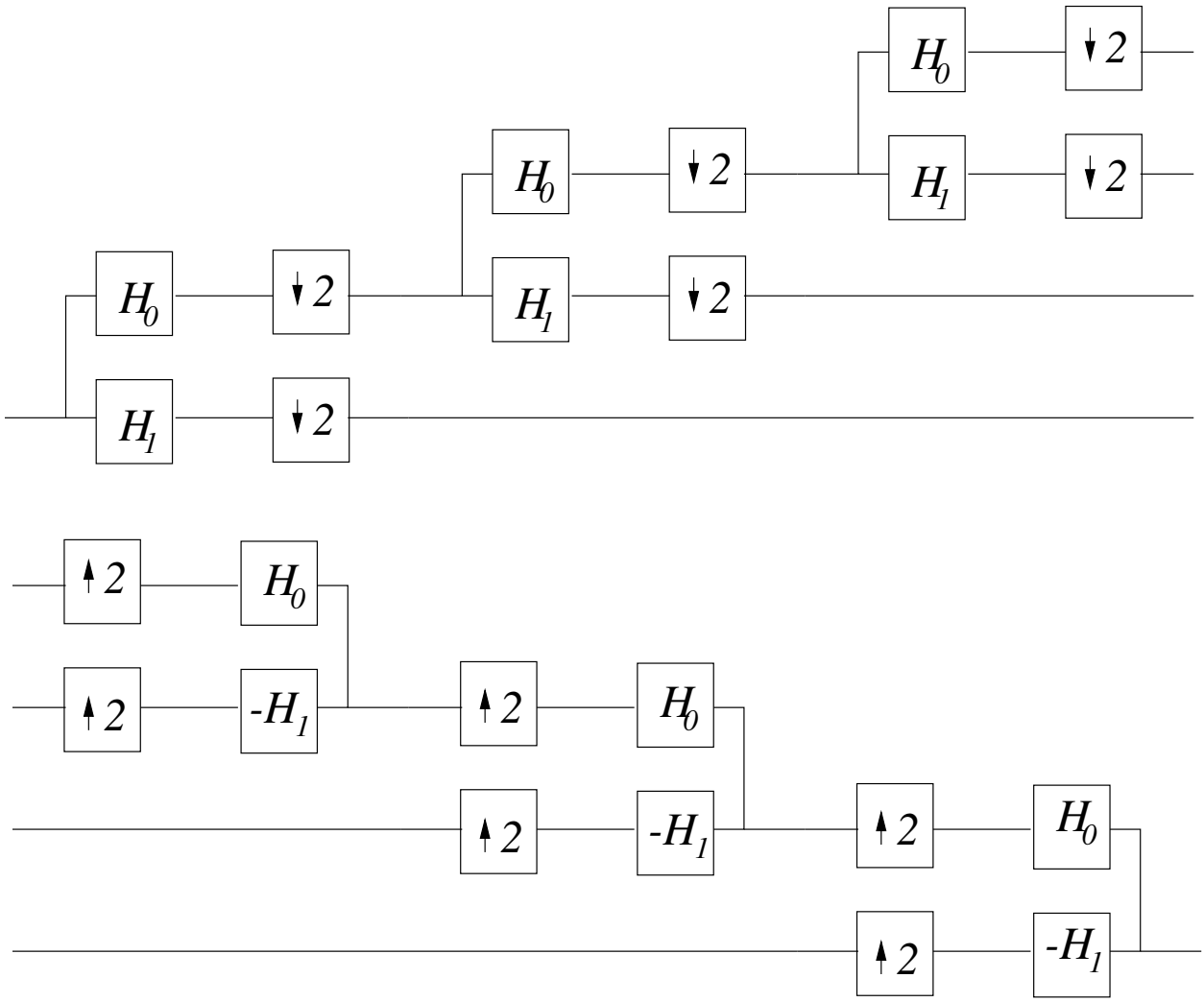
H0
↓2
H1
↓2
H0
↓2
H1
↓2
H0
↓2
H1
↓2
↑2
H0
↑2
-H1
↑2
H0
↑2
-H1
↑2
H0
↑2
-H1